M1.2 OPREMA
PROJEKTNA DOKUMENTACIJA ZA IZVEDBO GRADNJE
št. proj. 8351/24/PZI

KAZALO

1.2 NAČRT ARHITEKTURE OPREMA

1.2.0 NASLOVNA STRAN NAČRTA (obrazec iz priloge 1C)

1.2.1 TEHNIČNO POROČILO - OPREMA

1.2.2 TEHNIČNI PRIKAZI

Popisi opreme so zajeti v ločeni mapi.

1.2.0	**NASLOVNA STRAN NAČRTA** (obrazec iz priloge 1C)

PRILOGA 1C

NASLOVNA STRAN NAČRTA

načrt s področja arhitekutre

PODATKI O GRADNJI		
naziv gradnje		**Rekonstrukcija in sprememba namembnosti objekta Podjetniški inkubator »KOMPRESHAUS«**
kratek opis gradnje		**Predmet projekta je rekonstrukcija in sprememba namembnosti objekta kompresorske postaje za potrebe podjetniškega inkubatorja "Kompreshaus", pri čemer se v maksimalni meri ohranja avtentičnost stavbe.**
VRSTE GRADNJE	☐	**NOVOGRADNJA - NOVOZGRAJEN OBJEKT**
označiti vse ustrezne vrste gradnje	☐	**NOVOGRADNJA - PRIZIDAVA**
	☑	**REKONSTRUKCIJA**
	☑	**SPREMEMBA NAMEMBNOSTI**
	☐	**ODSTRANITEV CELOTNEGA OBJEKTA**
	☐	**LEGALIZACIJA**
	☐	**MANJŠA REKONSTRUKCIJA**
PODATKI O PROJEKTNI DOKUMENTACIJI		
vrsta dokumentacije		**PZI (projektna dokumentacija za izvedbo gradnje)**
številka projekta		**8351/24/PZI**
PODATKI O NAČRTU		
strokovno področje načrta		**Načrt s področja arhitekture**
naziv načrta		**1.2. Načrt arhitekture oprema**
številka načrta		**A-8351/24/PZI-O-I**
datum izdelave		**februar 2025**
datum spremembe		
PODATKI O PROJEKTANTU NAČRTA		
projektant načrta (naziv družbe)		**IBT svetovanje, projektiranje in inženiring d.o.o. (skrajšano IBT SPI d.o.o.)**
naslov		**Trg revolucije 14, 1420 Trbovlje**
odgovorna oseba projektanta načrta		**Jernej Jevševar**
podpis odgovorne osebe projektanta načrta		IBT svetovanje, projektiranje in inženiring d.o.o. TRBOVLJE
PODATKI O IZDELOVALCU NAČRTA		
ime in priimek pooblaščenega arhitekta, pooblaščenega inženirja		**Polona Jerman, uni.dipl.inž.arh.**
identifikacijska številka		**ZAPS PA-1985**
podpis pooblaščenega arhitekta, pooblaščenega inženirja		POLONA JERMAN UNIV.DIPL.INŽ.ARH. POOBLAŠČENA ARHITEKTKA PA ZAPS 1985

1.2	**NAČRT ARHITEKTURE - OPREMA**

1.2.1 TEHNIČNO POROČILO - OPREMA

1.2.2 TEHNIČNI PRIKAZI

1.2.2.1.1 TLORIS PRITLIČJA Z DISPOZICIJO OPREME

1.2.2.1.2 TLORIS MANSARDE STANJA Z DISPOZICIJO OPREME

1.2.2.2 POVRŠINSKE RISBE IN SHEME-LESENI DEL

1.2.1	TEHNIČNO POROČILO - OPREMA

Splošna navodila in opozorila glede uporabe načrta

Izdelavo ponudb za izvedbo in izvedbo projekta je potrebno izdelati skladno z načrtom. Načrt je potrebno upoštevati v celoti (risbe, opisi in popisi). V primeru tiskarskih napak, morebitnih neskladij v projektu ali tehničnih pomanjkljivosti izvedbenih detajlov, risb, opisov ali popisov je ponudnik ali izvajalec dolžan na to opozoriti projektanta. Predloge potrdita projektant in investitor. V sklop izvajalčeve ponudbe sodijo vsi delavniški načrti, ki jih pred izvedbo glede tehnične pravilnosti, zahtevane kakovosti in videza potrdi projektant.
Kjer ni opredeljenega izvedbenega industrijskega detajla ali izdelka, ga mora izvajalec pred izvedbo predstaviti, izbor pa potrditi projektant in investitor.
Vzorce vseh finalnih materialov je ponudnik dolžan predložiti projektantu v potrditev. Kjer so možne alternative v izbiri materiala (finalne obloge površin, njihove obdelave, vidni in nevidni pritrdilni materiali, podkonstrukcije, vzorci potiskov, okovje, obdelave stavbnega pohištva in podobno), je pred izvedbo obvezno predložiti vzorce, ki jih potrdita projektant in investitor.
Vse mere je potrebno preveriti na mestu po izvedenih GOI delih, upoštevati mikrolokacije posameznih elementov ter o odstopanjih od projektiranega obvestiti in uskladiti s projektantom.

UVOD
Investitor namerava rekonstruirati obstoječi rudniški industrijski objekt ter mu spremeniti namembnost. Samostoječa stavba kompresorske postaje se nahaja v Hrastniku, na naslovu Pot Vitka Pavliča 5, 1430 Hrastnik. Nameravani posegi bodo izvedeni na objektu nekdanje kompresorske postaje ter njegovi pripadajoči okolici in pomožnemu objektu hladilnega stolpa. Predvidena rekonstrukcija in sprememba namembnosti objekta kompresorske postaje za potrebe podjetniškega inkubatorja “Kompreshaus” bo spodbudila razvoj in rast lokalnega podjetništva ter gospodarskega preboja v Občini Hrastnik in širši Zasavski regiji.

V novih prostorih, ki so predmet projekta, bo v celoti izvedena nova oprema. Sestavljena bo iz lesenega dela ter ostalih, specialnih kosov oziroma serijsko poizvedene opreme. Oprema točilnega pulta v kavarni ni predmet projekta, saj koncept opreme zavisi od potreb posameznega najemnika.

OPREMA – LESENI DEL SPLOŠNI OPIS
Vsa oprema mora ustrezati predpisanim standardom, izdelava mora biti kvalitetna, iz materialov, ki ustrezajo vsem higiensko sanitarnim zahtevam.
Dosežena mora biti maksimalna trdnost in stabilnost ogrodja in maksimalna trpežnost obdelave površin.
Vse končne odločitve pri izboru finalnih materialov, barv in finalne izvedbe izbereta/potrdita projektant in uporabnik.
Pri izvedbi opreme je potrebno upoštevati izvajanje ostalih GOI del na objektu. Morebitne spremembe posameznih mikrolokacij elektro in strojne opreme in s tem povezanih izrezov, ojačitev, priklopov, morajo biti usklajene in potrjene s strani odgovornega projektanta. Dimenzije

posameznih elementov so »projektirane dimenzije«, pred končno izvedbo je le-te potrebno preveriti na licu mesta.
Potrebno je upoštevati vse ojačitve lesenih delov, vse pritrdilne elemente, podkonstrukcijo, linijske nosilce za pritrjevanje visečih elementov, izreze ter vso tehnološko opremo, ki bo vgrajena ali uporabljena v posameznih prostorih. Vsi delovni pulti imajo izvedeno zaokrožnico na stiku z vertikalno površino. Vse stenske obloge imajo izvedene protiprašne robove – pobrušeno pod kotom 45°.
Za vse predvidene elemente za vgradnjo, mora izvajalec predhodno pripraviti vzorce, ki jih potrdi projektant in uporabnik.
V ceni opreme mora biti zajeta dobava, izdelava, transport in montaža, oziroma postavitev le-te na predvideno mesto.
Vsa komercialna imena in opisi elementov so navedeni izključno z namenom opisati želeno kvaliteto opreme. Izvajalec lahko ponudi enakovredno ali boljšo.
Vse omare morajo imeti možnost zaklepanja, uvede se tipski ključ za posamezne segmente, po navodilih uporabnika.
Vsi elementi morajo biti izdelani z robno obdelavo s poliuretanskimi lepili, skriti robovi oblepljeni s folijo.

Delovne površine morajo biti izvedene iz materiala primernega za mokro čiščenje in občasno razkuževanje.
Vsa vratca omar, delovnih pultov, predalniki in podobno morajo biti izvedeni s sistemom mehkega zapiranja – *vodila kot na primer Blum vodila.*
Pri izdelavi opreme je potrebno upoštevati vso veljavno zakonodajo v RS na področju projektiranja, gradbeništva, zdravstva, bolnišničnih objektov in zdravstvenih domov, varstva pri delu, varstva pred sevanjem ...

Pri izdelavi opreme je potrebno upoštevati izreze za strojne in elektro inštalacije. Dimenzije izrezov po načrtu strojnih oziroma elektro inštalacij.
Vsa stekla, ki so sestavni del pohištvene opreme morajo biti varnostna stekla.
K pisalnim mizam je potrebno upoštevati dobavo in montažo konzole za računalnik skladno z opisom mize in shemo elementa.
Visoke elemente je potrebno ustrezno fiksirati na steno in zavarovati element pred možnostjo prevrnitve.

Mehanski deli stolov morajo imeti garancijo vsaj 2 leti. Vsi tekstilni materiali morajo omogočati mokro čiščenje ter biti primerni za občasno razkuževanje. Vgrajena oprema mora predstavljati funkcionalno zaključeno in uporabno celoto**!**

OPREMA LESENI DEL – OPIS ELEMENTOV

M2 – MIZA 2

- dimenzij 70 x 140 cm
- višina 75 cm
- iverica, oblepljena z ultrapasom (kot npr. EGGER ali enakovredno), izpostavljeni robovi ABS 2mm, debelina zgornje plošče min 2,5 cm
- mizna plošča na stabilnem kovinskem podnožju iz pohištvenih cevi 4/4 cm, po stranski smeri pod delovno površino izvedenem tudi v horizontalni liniji
- vključno s konzolo za računalnik

PR – PREMIČNI PREDALNIK

- pisarniški predalnik s tremi predali na zaklepanje
- tiho zapiranje predalov
- dimenzije 40/60 cm,
- višine 60 cm (skupno s kolesci z možnostjo blokade)

O1 – OMARA

- dimenzij 90x40 cm
- višine 210 cm
- dvokrilna, simetrična delitev kril, polne fronte
- Iverica, oblepljena z iveralom (kot npr. Funder Max ali enakovredno), izpostavljeni robovi ABS 2mm, skriti robovi oblepljeni s folijo
- 5 polic z možnostjo regulacije višin; na zatičih, ki preprečujejo zdrs police
- v delu omare je urejen prostor za obešanje pripomočkov s kovinskimi obešali
- možnost zaklepanja
- hrbtna stena iveral d= 12 mm
- omara je na polnem podnožju, višine 10 cm oziroma višine kot PVC stenska zaokrožnica,
- podnožje je opasano – na stiku z zaokrožnico izveden ustrezen radij
- barve in dekor po izbiri projektanta

O2 – GARDEROBNA OMARA

- dimenzij 50x40 cm
- višine 210 cm
- enokrilna, polna fronta z zračniki
- Iverica, oblepljena z iveralom (kot npr. Funder Max ali enakovredno), izpostavljeni robovi ABS 2mm, skriti robovi oblepljeni s folijo
- Fiksna polica
- možnost zaklepanja
- hrbtna stena iveral d= 12 mm
- omara je na polnem podnožju, višine 10 cm oziroma višine kot PVC stenska zaokrožnica,
- podnožje je opasano – na stiku z zaokrožnico izveden ustrezen radij
- vključno s plastičnim pladnjem za shranjevanje čevljev in tremi kovinskimi obešali
- barve in dekor po izbiri projektanta

O3 – PISARNIŠKA OMARA VISOKA

- dimenzij 40x80 cm
- višine 250 cm (v prostoru P04 je potrebno višino omar prilagoditi glede na izvedbo kaskade prezračevanja)
- dvokrilna, simetrična delitev kril, polne fronte
- Iverica, oblepljena z iveralom (kot npr. Funder Max ali enakovredno), izpostavljeni robovi ABS 2mm, skriti robovi oblepljeni s folijo
- 5 polic z možnostjo regulacije višin; na zatičih, ki preprečujejo zdrs police
- možnost zaklepanja
- hrbtna stena iveral d= 12 mm
- omara je na polnem podnožju, višine 10 cm oziroma višine kot PVC stenska zaokrožnica,
- podnožje je opasano – na stiku z zaokrožnico izveden ustrezen radij
- barve in dekor po izbiri projektanta

O4 – OMARA COWORKING

- dimenzij 100x60 cm
- višine 250 cm
- s hrbtiščem
- Iverica, oblepljena z iveralom (kot npr. Funder Max ali enakovredno), izpostavljeni robovi ABS 2mm, skriti robovi oblepljeni s folijo
- hrbtna stena iveral d= 12 mm
- vsaka omarica mora imeti ključavnice
- police z možnostjo regulacije višine; na zatičih, ki preprečujejo zdrs police
- spodaj prostor za shranjevanje predalnikov
- barve in dekor po izbiri projektanta

P – STENSKI ODPRTI POLIČNIK

- odprti stenski poličnik s hrbtiščem
- dimenzije 140 x 35 cm, višina 50 cm
- stabilno vpeto v steno, primerno za večje obremenitve

GP – GARDEROBNI PANO S KLOPJO

- stenski garderobni pano z obešalniki
- stenski obešalni pano širine 140 cm, višine 200 cm
- z 13-imi dvojnimi obešali v dveh vrstah
- plošča pritrjena na steno 10 cm od tal
- spreda samostojnaj klop; dimenzije 140x45 cm, višina sedišča 45 cm, kovinsko ogrodje 4x4 cm
- oba elemeta Iverica, oblepljena z ultrapasom (kot npr. EGGER ali enakovredno), izpostavljeni robovi ABS 2mm, debelina plošče klopi min 3,6 cm
- barve in dekor po izbiri projektanta

ČK – ČAJNA KUHINJA

- kompletni sestav dolžine 215 cm
- čajna kuhinja sestoji iz spodnjega delovnega pulta s podpultnimi omaricami in niza visečih omaric
- dimenzije delovnega pulta 155 x 60 cm, višina 90 cm
- delovni pult sestoji iz delovnega pulta (ultrapas, vključno s stensko oblogo) z vgrajenim enojnim kuhinjskim koritom z manjšim odcejevalnikom iz nerjavečega jekla s satin strukturo, podpultnih omaric / predalnikov, visokega vgradnega hladilnika z integriranim zamrzovalnim delom (razred energijske učinkovitosti A++ oz. F*), in indukcijske plošče z dvema kuhališčema. V podpultni omarici pod umivalnikom je električni grelnik vode
- niz visečih omaric sestoji iz štirih dvokrilnih omaric in maske nad njimi, skupna dolžina niza 215 cm, globina 40 cm (omarica nad hladilnikom globine 60 cm) in višina 60 cm, krilno odpiranje štirih omaric, polne frontev viseče omarice je na spodnjo stran integrirana linijska LED trak kuhinjska svetilka (145 cm dolžine)
- vsi leseni elementi iverica, oblepljena z iveralom (kot npr. Funder Max ali enakovredno), izpostavljeni robovi ABS 2mm, skriti robovi oblepljeni s folijo
- police z možnostjo regulacije višin
- hrbtna stena iveral d= 12 mm
- na polnem podnožju, višine 10 cm oziroma višine kot PVC stenska zaokrožnica,
- podnožje je opasano – na stiku z zaokrožnico izveden ustrezen radij
- v sestav vključena iveral maska dimenzije 215x40 cm + 20x155 cm nad visečimi omaricami (delitev vidna v shemi)
- barve in dekor po izbiri projektanta
- vključno s samostojnim košem za ločevanje odpadkov 3x 18 L; pedalni koš z mehkim zapiranjem kot npr. Koš za ločevanje odpadkov Songmics LTB54NL 3X 18 L

OU – PULT Z UMIVALNIKOM

- pult pod umivalnikom dimenzije 217x50 cm + sprednja blenda dimenzije 217x25 cm
- Iverica, oblepljena z ultrapasom (kot npr. Funder Max ali enakovredno), izpostavljeni robovi ABS 2mm, potrebna je posebna obdelava robov s PU lepili za zagotavljanje vodoodpornosti
- z izrezom za vgradnjo nasadnega umivalnika
- konzolno vpeto v steno
- nasadni umivalnik ter stoječa enoročna mešalna armatura in ogledalo sta zajeta v strojnem delu
- barve in dekor po izbiri projektanta
- vključno s kovinskim košem za brisačke

OPREMA – OSTALO

S1 – STOL KAVARNA

- kovinsko ogrodje in sedišče
- vključno z blazino za sedišče iz materiala primernega za mokro čiščenje in dezinfekcijo
- nakladalni
- kot. npr. stol Nolyta R

S3 – PISARNIŠKI STOL (pisarne)

- kromirano podnožje na petih kolesih
- ergonomska oblika
- zračen hrbtni naslon (mrežica)
- opora za glavo
- nastavljiva višina stola
- naklon naslona in sedišča
- z rokonasloni nastavljivimi po višini
- sedež in naslon tapeciran z materialom primernim za mokro čiščenje in dezinfekcijo
- barva po izbiri projektanta
- možnost uporabe 24 h
- garancija 5 let
- kot npr. stol M style Fly

S4 – KONFERENČNI STOL

- stabilno kovinsko ogrodje
- plastično sedišče iz materiala primernega za mokro čiščenje ter občasno razkuževanje
- brez rokonaslonov
- vključno s povezovalniki za formiranje vrste
- kot. npr. M style stol Lotus

M1 – MIZA

- dimenzije 140x70 cm
- na koleščkih
- zložljiva
- kot npr. Zložljiva miza s kolesci Mittzon

MK – MIZA KAVARNA

- dimenzija mizne plošče 70x70 cm
- mizna plošča kovinska barvana ali iz kompozitnega materiala,
- kovinsko podnožje
- zložljiva, primerna tudi za zunanjo rabo
- vizualno usklajena s kavarniškimi stoli
- barve in dekor po izbiri projektanta

S – SAMOSTOJEČI OBEŠALNIK

- kovinski samostoječi obešalnik
- prašno lakiran
- kot npr. Acetona, obešalnik Aspen

OS1 – KOVINSKI REGAL

- dimenzije 80x50x250 cm
- sestavljivi polični kovinski regali
- celotna konstrukcija izdelana iz vroče cinkane pločevine
- ojačitev za visoko nosilnost, stabilnost in čvrstost regala
- kot npr. ZAK, Kovinski arhivski regali Rex

OS2 – KOVINSKI REGAL

- dimenzije 100x50x250 cm
- sestavljivi polični kovinski regali
- celotna konstrukcija izdelana iz vroče cinkane pločevine
- ojačitev za visoko nosilnost, stabilnost in čvrstost regala
- kot npr. ZAK, Kovinski arhivski regali Rex

OS3 – KOVINSKI REGAL

- dimenzije 120x50x250 cm
- sestavljivi polični kovinski regali
- celotna konstrukcija izdelana iz vroče cinkane pločevine
- ojačitev za visoko nosilnost, stabilnost in čvrstost regala
- kot npr. ZAK, Kovinski arhivski regali Rex

K – KOTIČEK

- vključno z dvema foteljem kot npr. fotelj EKENÄSET
- miza iz predelanega industrijskega lesenega koluta za kable; iz masivnega lesa vidne kvalitete, lakiran mat, višine 50 cm, premera fi=80 cm
- kot npr. kolut na sliki



Z – ZAVESA

- dimenzije 730 cm, višine 400 cm
- odziv na ogenj najmanj B1
- vključno z vodilom za zavese
- narejena iz dveh delov za horizontalno odpiranje, odpiranje ročno s škripcem simultano
- barva po izboru projektanta

Z1 – ZAVESA

- dimenzije 730 cm, višine 400 cm
- odziv na ogenj najmanj B1
- vključno z vodilom za zavese
- narejena iz dveh delov za horizontalno odpiranje, odpiranje ročno s škripcem simultano
- 7-slojna zvočno izolativna zavesa
- barva po izboru projektanta

Z2 – ZAVESA POD PREVISOM GALERIJE

- dimenzije 1500 cm, višine 260 cm
- odziv na ogenj najmanj B1
- vključno z vgradnjo vodila za zavese v MK strop
- narejena iz dveh delov za horizontalno odpiranje, odpiranje ročno s škripcem simultano
- barva po izboru projektanta

Trbovlje, februar 2025

Odgovorni projektant in vodja projekta:

Polona Jerman, univ. dipl. inž. arh.
ZAPS A-1985

Projektiral:
Lina Skrinjar, mag.inž.arh.

1.2.2	TEHNIČNI PRIKAZI

1.2.2.1 TLORIS PRITLIČJA Z DISPOZICIJO OPREME

1.2.2.2 TLORIS PRITLIČJA Z DISPOZICIJO OPREME

1.2.2.3 POVRŠINSKE RISBE IN SHEME - LESENI DEL

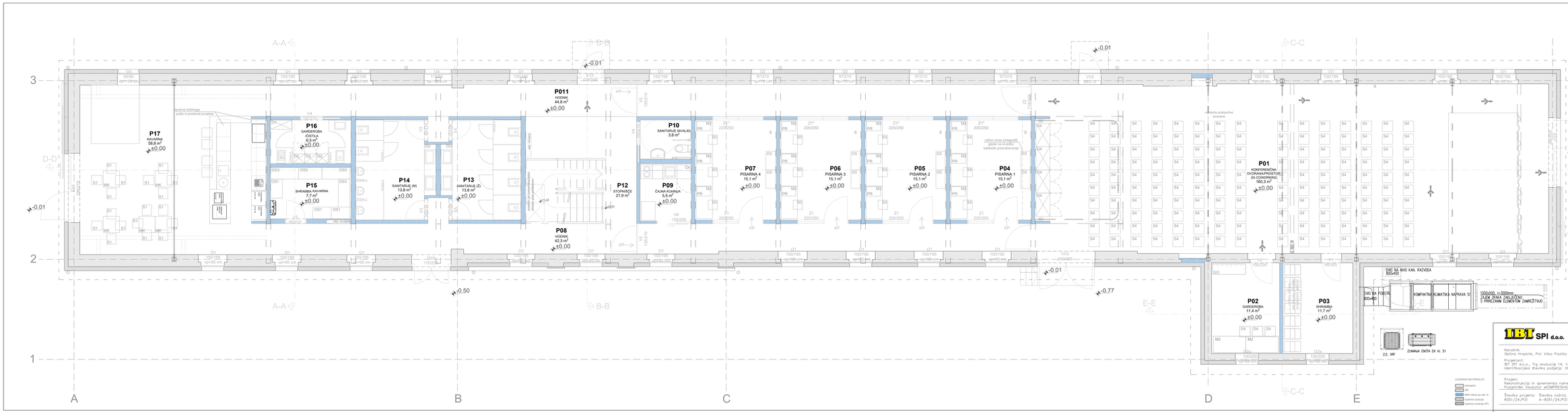

TABELA PROSTOROV PRITLIČJE

opn.	opis	površina prost.
P01	Konferenčna dvorana/prostor za working	160,3
P02	Garderoba	11,4
P03	Shramba	11,7
P04	Pisarna 1	15,1
P05	Pisarna 2	15,1
P06	Pisarna 3	15,1
P07	Pisarna 4	15,1
P08	Hodnik	42,3
P09	Čajna kuhinja	5,5
P10	Sanitarije invalidi	3,8
P11	Hodnik	44,8
P12	Stopnišče	21,9
P13	Sanitarije (Ž)	13,8
P14	Sanitarije (M)	13,8
P15	Shramba kavarne	7,7
P16	Garderoba čistila	6,5
P17	Kavarna	58,8
Σ	NETO SKUPAJ m²	462,7

IBI SPI d.o.o.

Naročnik:
Občina Hrastnik, Pot Vitka Pavliča 5, 1430 Hrastnik

Projektant:
IBI SPI d.o.o., Trg revolucije 14, 1420 Trbovlje
Identifikacijska številka podjetja: 0050

Projekt:
Rekonstrukcija in sprememba namembnosti objekta
Podjetniški inkubator „KOMPRESHAUS«

Številka projekta: 835/24/P2
Številka načrta: A-835/24/P2
Vrsta projekta: P2

Ime:
TLORIS PRITLIČJA Z DISPOZICIJO OPREME

Vodja projekta:P.Jermun,univ.IPA-1985
Podpodstavni arhitekt:P.Jermun,univ.IPA-1985
Projektant:L.Skrinjar,mia.

Številka risbe:
1.2.2.1.1

Merilo
1:50

Datum:
februar 2025

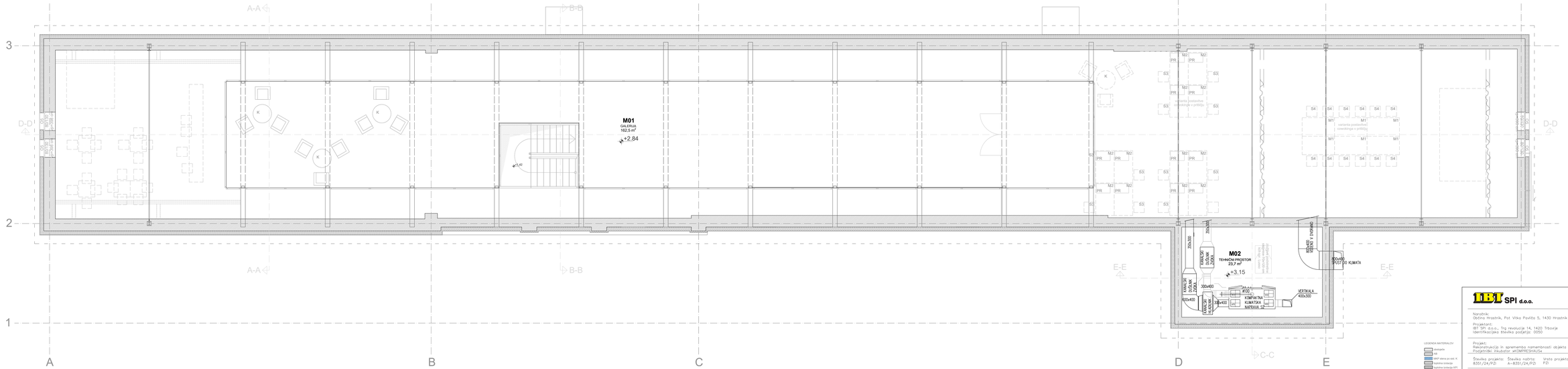
A-A
B-B
C-C
D-D
E-E
3
2
1
A
B
C
D
E
M01
GALERIJA
162,5 m²
+2,84
+1,42
M02
TEHNIČNI PROSTOR
23,7 m²
+3,15
K
M2
PR
S3
S4
M1
varianta postavitve coworkinga v prilogi
KOMPAKTNA KLIMATSKA NAPRAVA 3X
VERTIKALA 400x300
300x300
300x400
400x400
400x400
400

IBT SPI d.o.o.

Naročnik:
Občina Hrastnik, Pot Vitka Pavliča 5, 1430 Hrastnik

Projektant:
IBT SPI d.o.o., Trg revolucije 14, 1420 Trbovlje
Identifikacijska številka podjetja: 0050

Projekt:
Rekonstrukcija in sprememba namembnosti objekta
Podjetniški inkubator »KOMPRESHAUS«

Številka projekta: 8351/24/PZI
Številka načrta: A-8351/24/PZI
Vrsta projekta: PZI

Risba:
POVRŠINSKE RISBE IN SHEME-LESENI DEL

Vodja projekta: P.Jerman,udia.,PA-1985
Pooblaščeni arhitekt: P.Jerman,udia.,PA-1985
Projektiral: L.Skrinjar,mia.

Številka risbe:
1.2.2.2

Merilo
1:50

Datum :
februar 2025



pogled

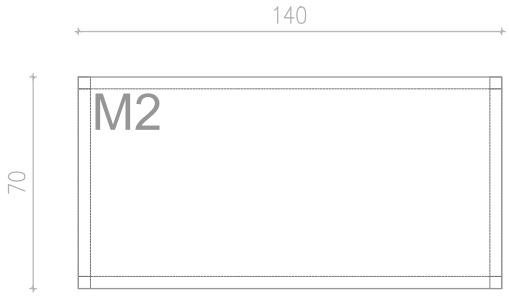

tloris

Objekt: Rekonstrukcija in sprememba namembnosti objekta Podjetniški inkubator »KOMPRESHAUS«			Risba: SHEMA OPREME – M2_miza		
Vrsta projekta:	Datum risbe:	Št. projekta:	Št. načrta	Merilo:	Št. risbe:
PZI	februar 2025	8351/24/PZI	A-8351/24/PZI-0-I	1:25	1.2.2.2.1

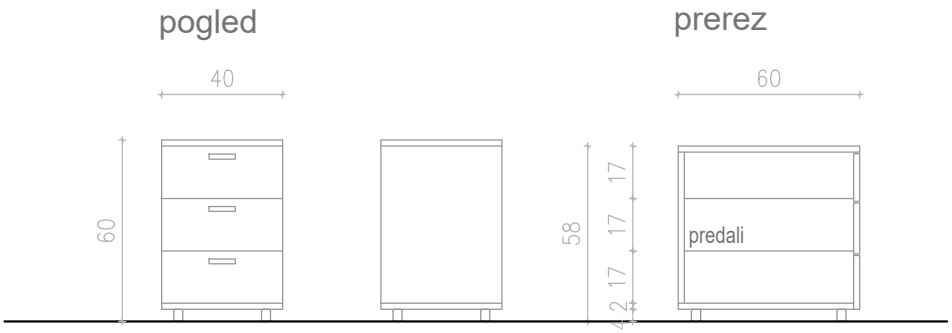

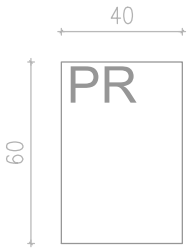

tloris

Objekt: Rekonstrukcija in sprememba namembnosti objekta Podjetniški inkubator »KOMPRESHAUS«			Risba: SHEMA OPREME – PR_predalnik		
Vrsta projekta:	Datum risbe:	Št. projekta:	Št. načrta	Merilo:	Št. risbe:
PZI	februar 2025	8351/24/PZI	A-8351/24/PZI-0-I	1:25	1.2.2.2.2

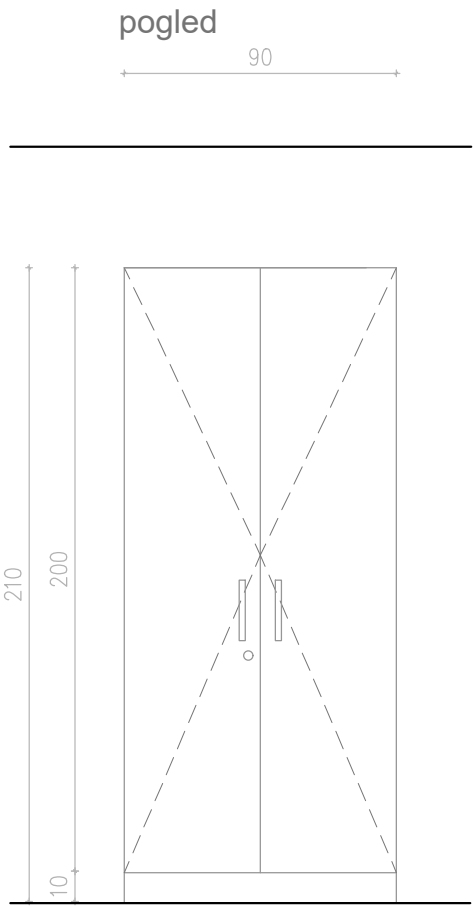

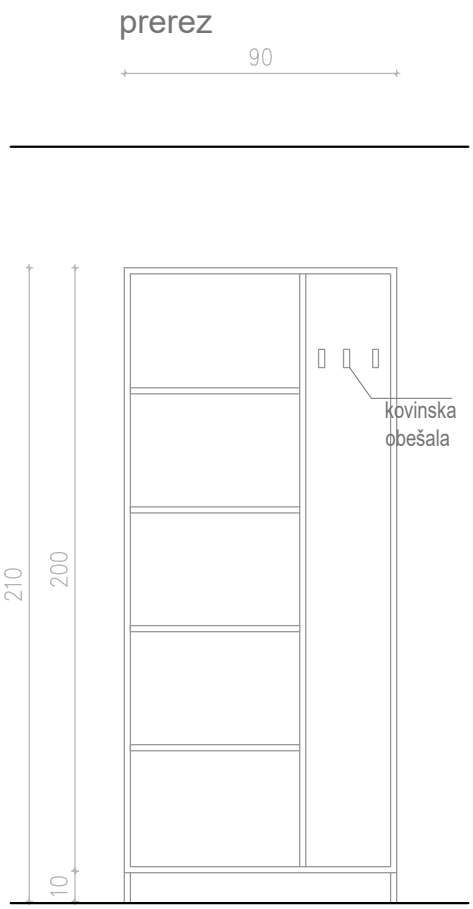

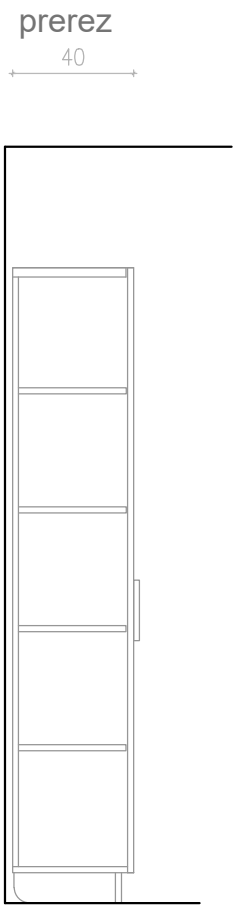

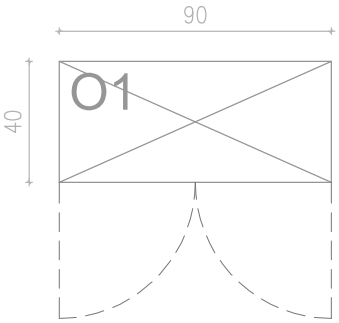

tloris

Objekt: Rekonstrukcija in sprememba namembnosti objekta Podjetniški inkubator »KOMPRESHAUS«			Risba: SHEMA OPREME – O1_OMARA		
Vrsta projekta: PZI	Datum risbe: februar 2025	Št. projekta: 8351/24/PZI	Št. načrta A-8351/24/PZI-O-I	Merilo: 1:25	Št. risbe: 1.2.2.2.3

pogled

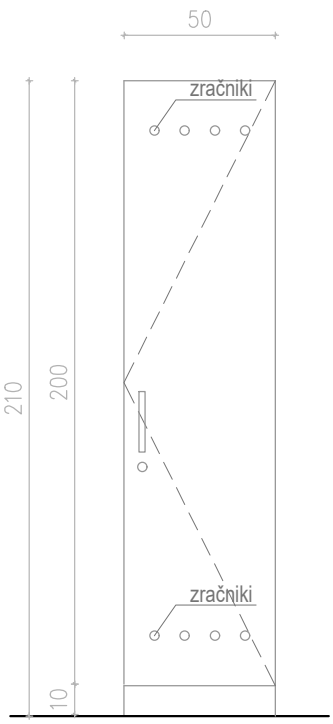

prerez

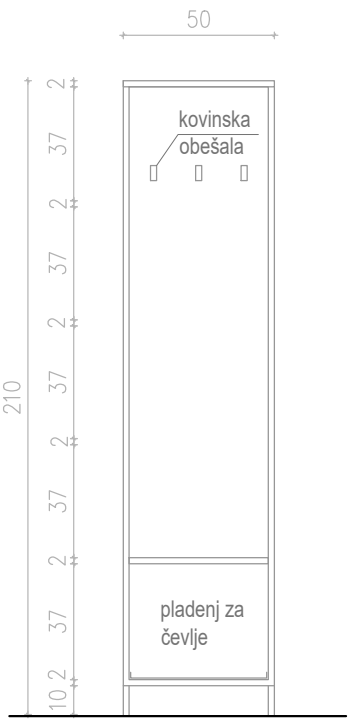

prerez

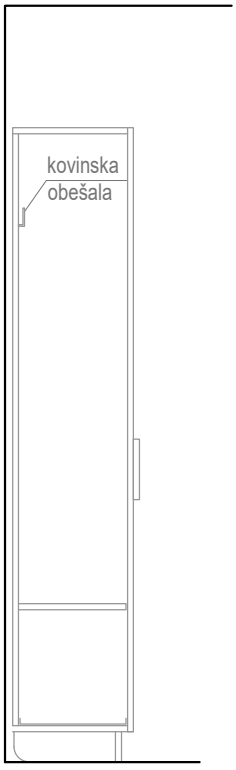

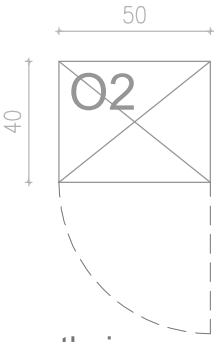

tloris

Objekt: Rekonstrukcija in sprememba namembnosti objekta Podjetniški inkubator »KOMPRESHAUS«			Risba: SHEMA OPREME – O2_GARDEROBNA OMARA		
Vrsta projekta: PZI	Datum risbe: februar 2025	Št. projekta: 8351/24/PZI	Št. načrta A-8351/24/PZI-0-I	Merilo: 1:25	Št. risbe: 1.2.2.2.4

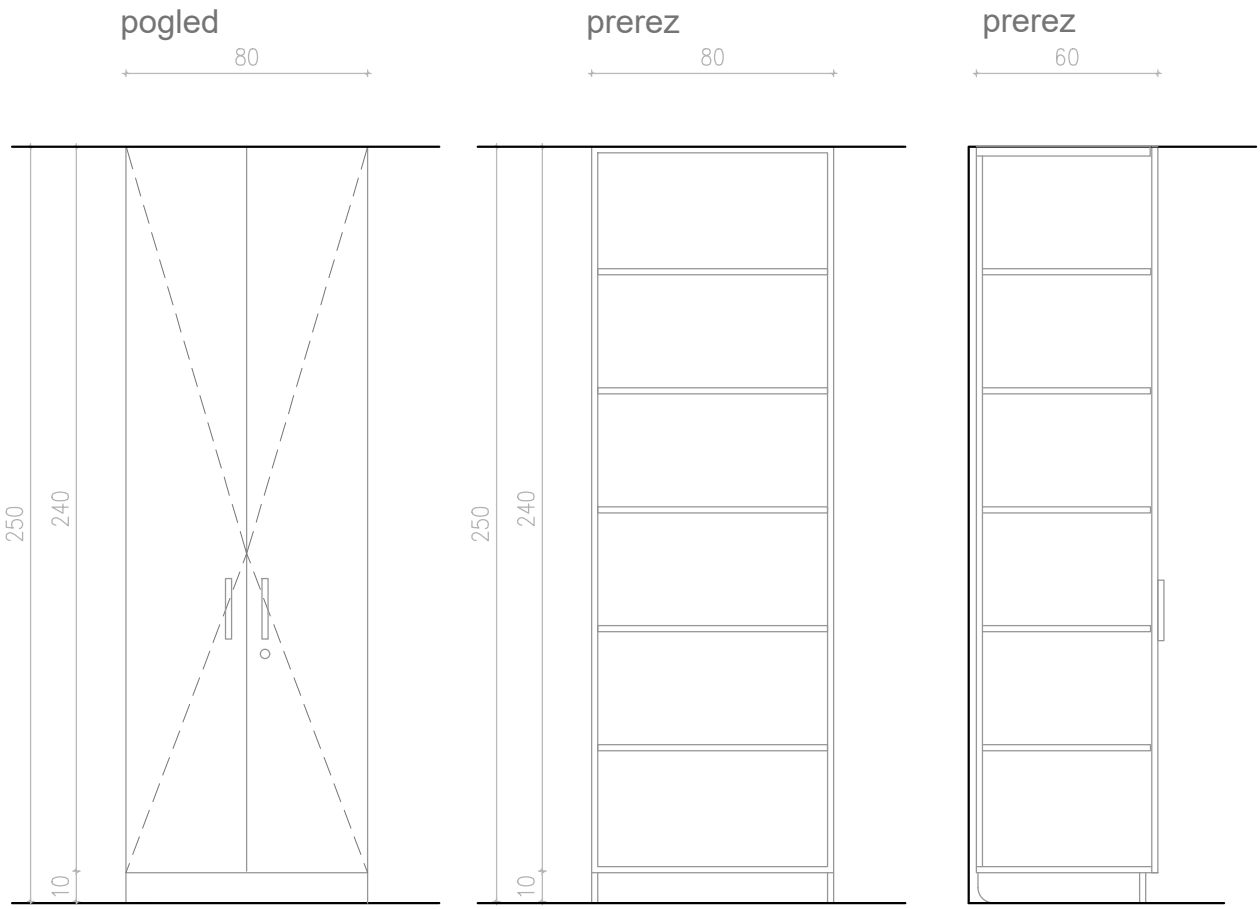

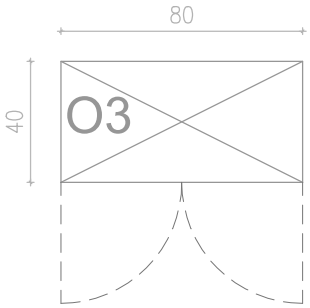

tloris

Objekt: Rekonstrukcija in sprememba namembnosti objekta Podjetniški inkubator »KOMPRESHAUS«			Risba: SHEMA OPREME – O3_PISARNIŠKA OMARA VISOKA		
Vrsta projekta:	Datum risbe:	Št. projekta:	Št. načrta	Merilo:	Št. risbe:
PZI	februar 2025	8351/24/PZI	A-8351/24/PZI-0-I	1:25	1.2.2.2.5

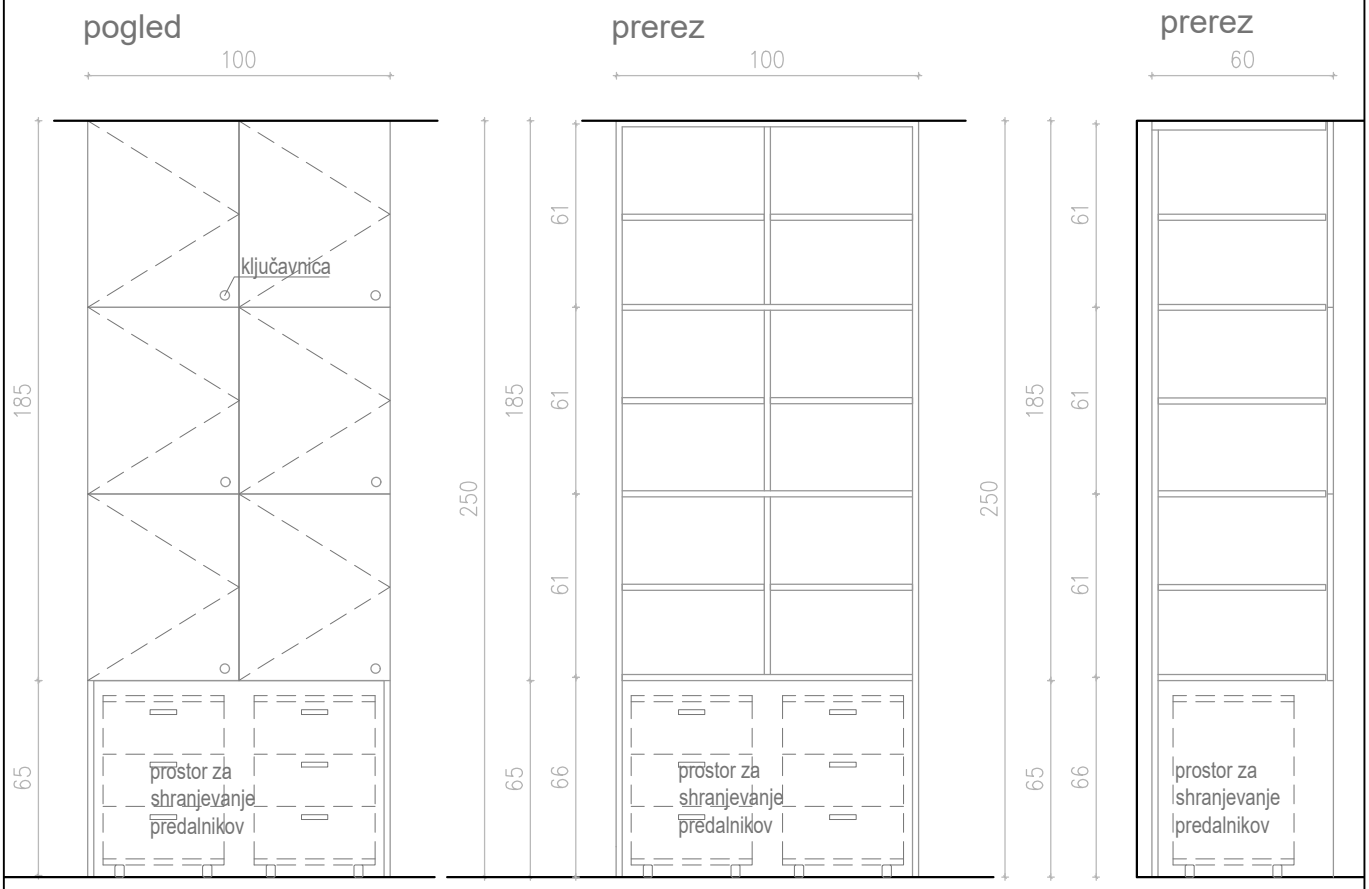

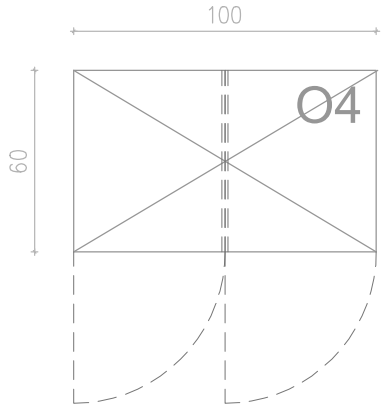

tloris

Objekt: Rekonstrukcija in sprememba namembnosti objekta Podjetniški inkubator »KOMPRESHAUS«			Risba: SHEMA OPREME – O4_OMARA COWORKING		
Vrsta projekta:	Datum risbe:	Št. projekta:	Št. načrta	Merilo:	Št. risbe:
PZI	februar 2025	8351/24/PZI	A-8351/24/PZI-0-I	1:25	1.2.2.2.6

pogled

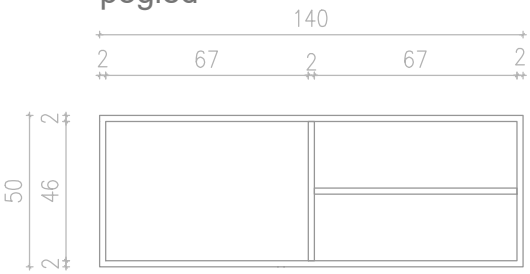

prerez

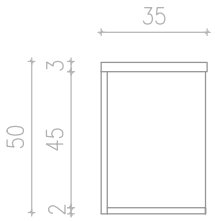



tloris

Objekt: Rekonstrukcija in sprememba namembnosti objekta Podjetniški inkubator »KOMPRESHAUS«			Risba: SHEMA OPREME – 04_OMARA COWORKING		
Vrsta projekta:	Datum risbe:	Št. projekta:	Št. načrta	Merilo:	Št. risbe:
PZI	februar 2025	8351/24/PZI	A-8351/24/PZI-0-I	1:25	1.2.2.2.7

pogled

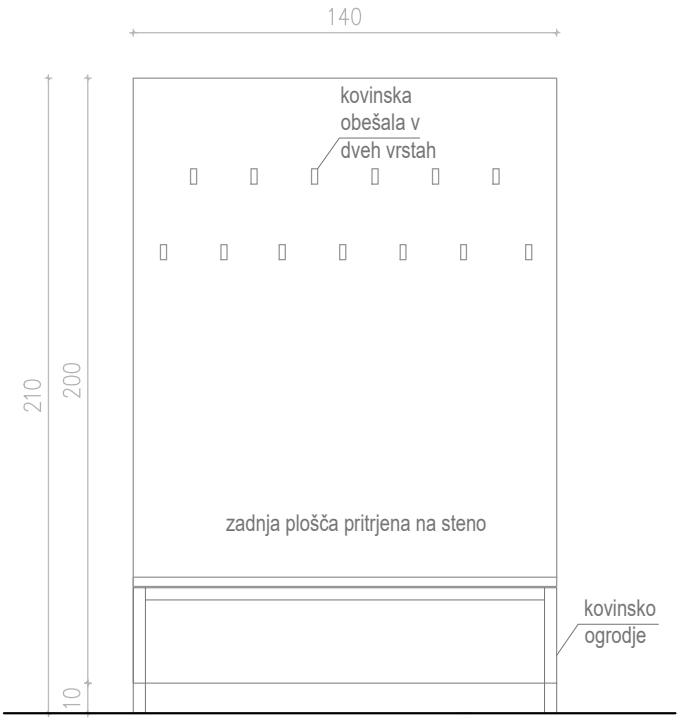

prerez

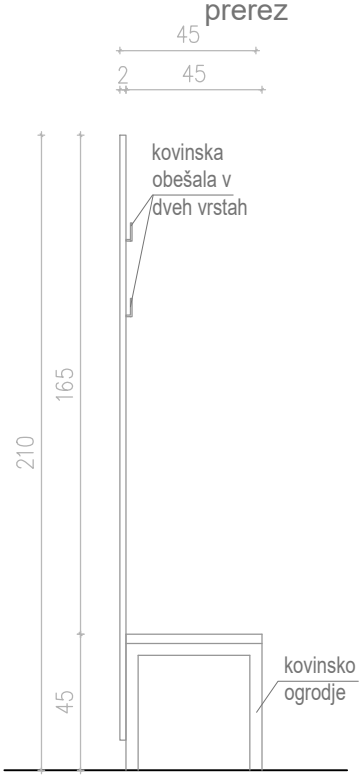

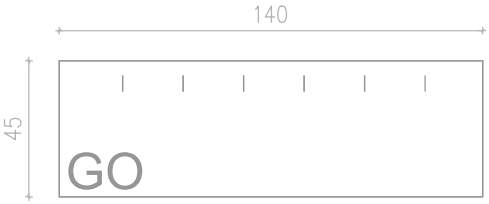

tloris

Objekt: Rekonstrukcija in sprememba namembnosti objekta Podjetniški inkubator »KOMPRESHAUS«			Risba: SHEMA OPREME – GO_GARDEROBNI PANO		
Vrsta projekta: PZI	Datum risbe: februar 2025	Št. projekta: 8351/24/PZI	Št. načrta A-8351/24/PZI-0-I	Merilo: 1:25	Št. risbe: 1.2.6.2.8

pogled

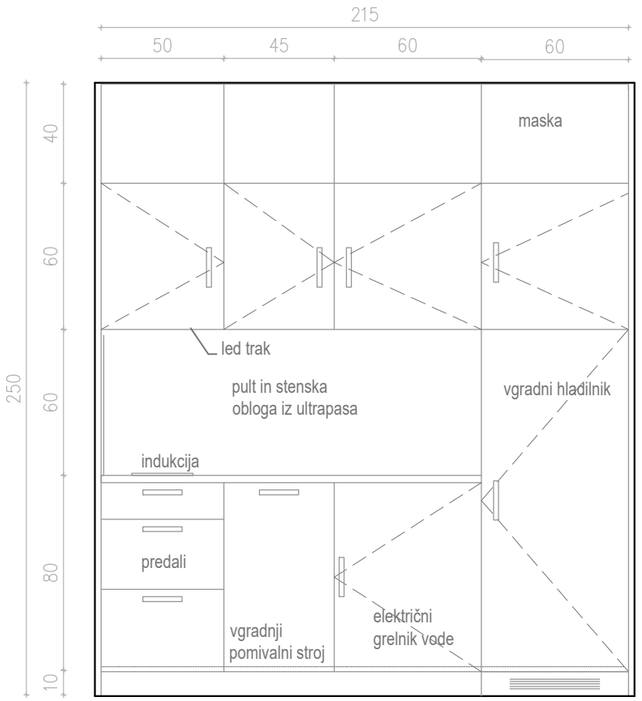

prerez

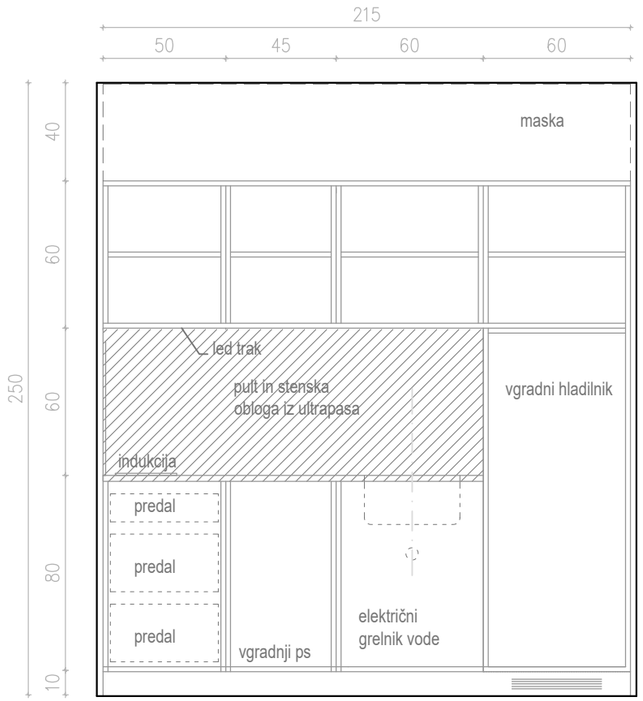

prerez

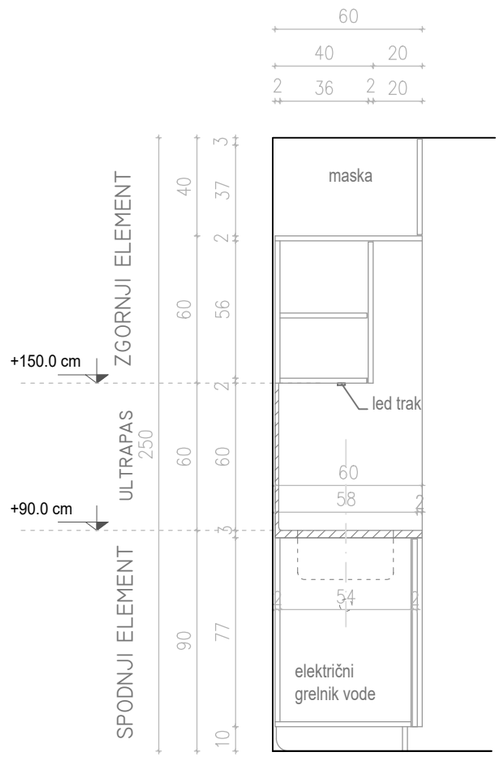

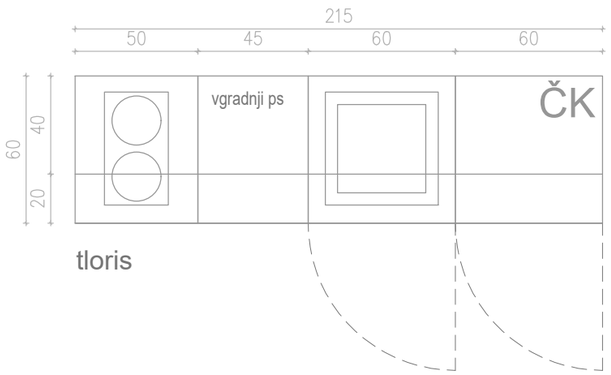

tloris

Objekt: Rekonstrukcija in sprememba namembnosti objekta Podjetniški inkubator »KOMPRESHAUS«			Risba: SHEMA OPREME – ČK_ČAJNA KUHINJA		
Vrsta projekta: PZI	Datum risbe: februar 2025	Št. projekta: 8351/24/PZI	Št. načrta A-8351/24/PZI-0-I	Merilo: 1:25	Št. risbe: 1.2.2.2.9

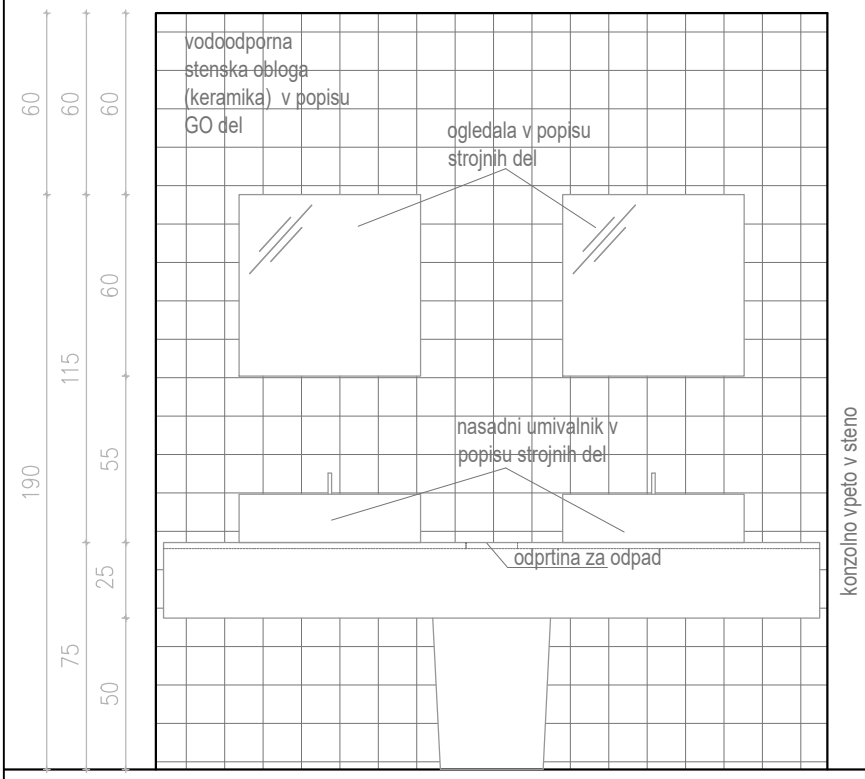

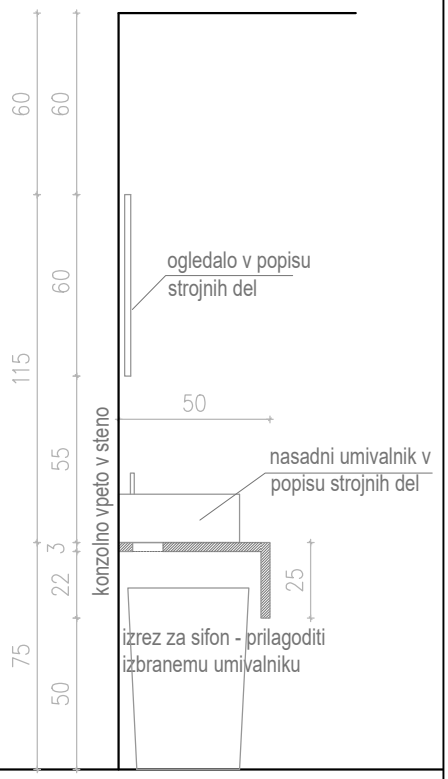

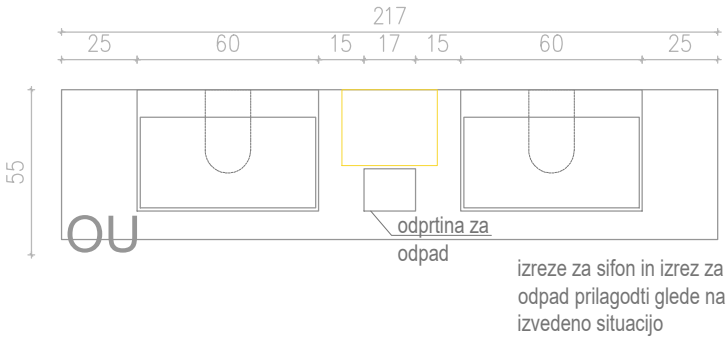

Objekt: Rekonstrukcija in sprememba namembnosti objekta Podjetniški inkubator »KOMPRESHAUS«			Risba: SHEMA OPREME – OU_PULT Z UMIVALNIKI		
Vrsta projekta:	Datum risbe:	Št. projekta:	Št. načrta	Merilo:	Št. risbe:
PZI	februar 2025	8351/24/PZI	A-8351/24/PZI-0-I	1:25	1.2.2.2.10